＜40歳以上男子＞　　４人によるリーグ戦

	丸山	小向	出川	平坂	勝敗	順位
丸山　聖史 （東卓会）		○ 3−1	○ 3−2	○ 3−0	3−0	1
小向　一彰 （東卓会）	× 1−3		○ 3−0	○ 3−0	2−1	2
出川　芳典 （柏崎クラブ）	× 2−3	× 0−3		× 0−3	0−3	4
平坂　武範 （湊クラブ）	× 0−3	× 0−3	○ 3−0		1−2	3

＜50歳以上男子＞

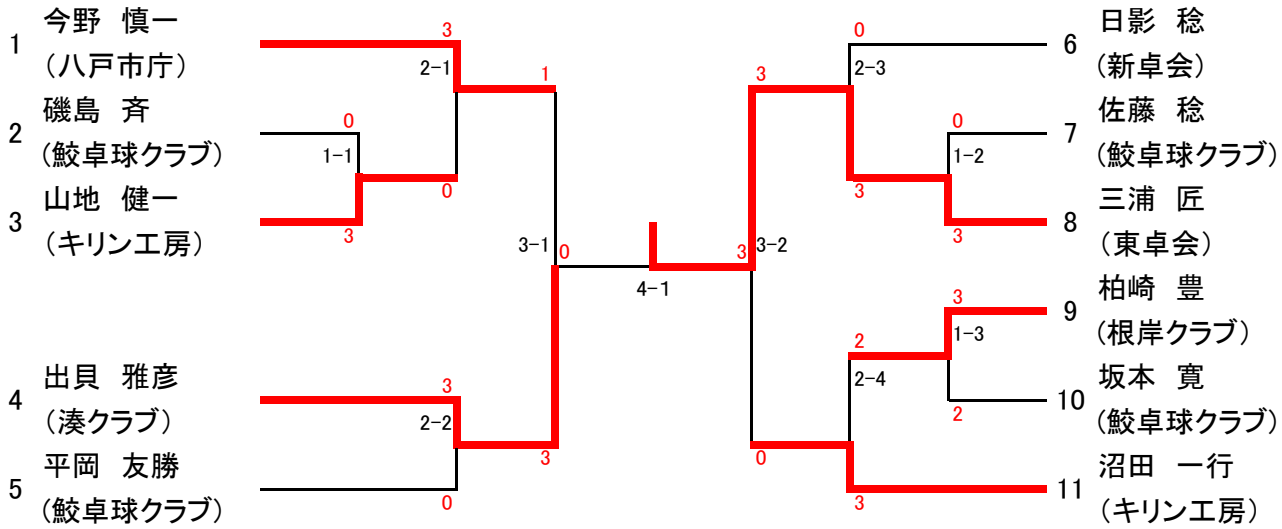

＜60歳以上男子＞

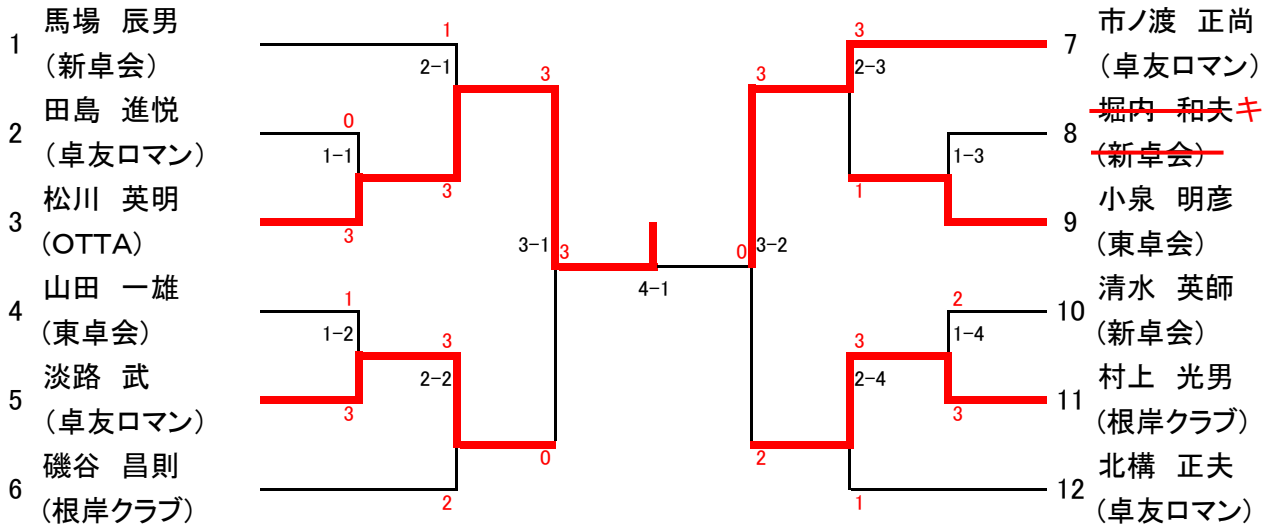

＜40歳以上女子＞　　３人によるリーグ戦

	川口	柏崎	出川	勝敗	順位
川口　優香子 （多賀台クラブ）		○ 3−0	○ 3−0	2−0	1
柏崎　和枝 （根岸クラブ）	× 0−3		○ 3−0	1−1	2
出川　晶子 （柏崎クラブ）	× 0−3	× 0−3		0−2	3