第70回八戸市中学校体育大会秋季大会
令和元年　9月14日・15日 八戸市体育館
男子シングルス

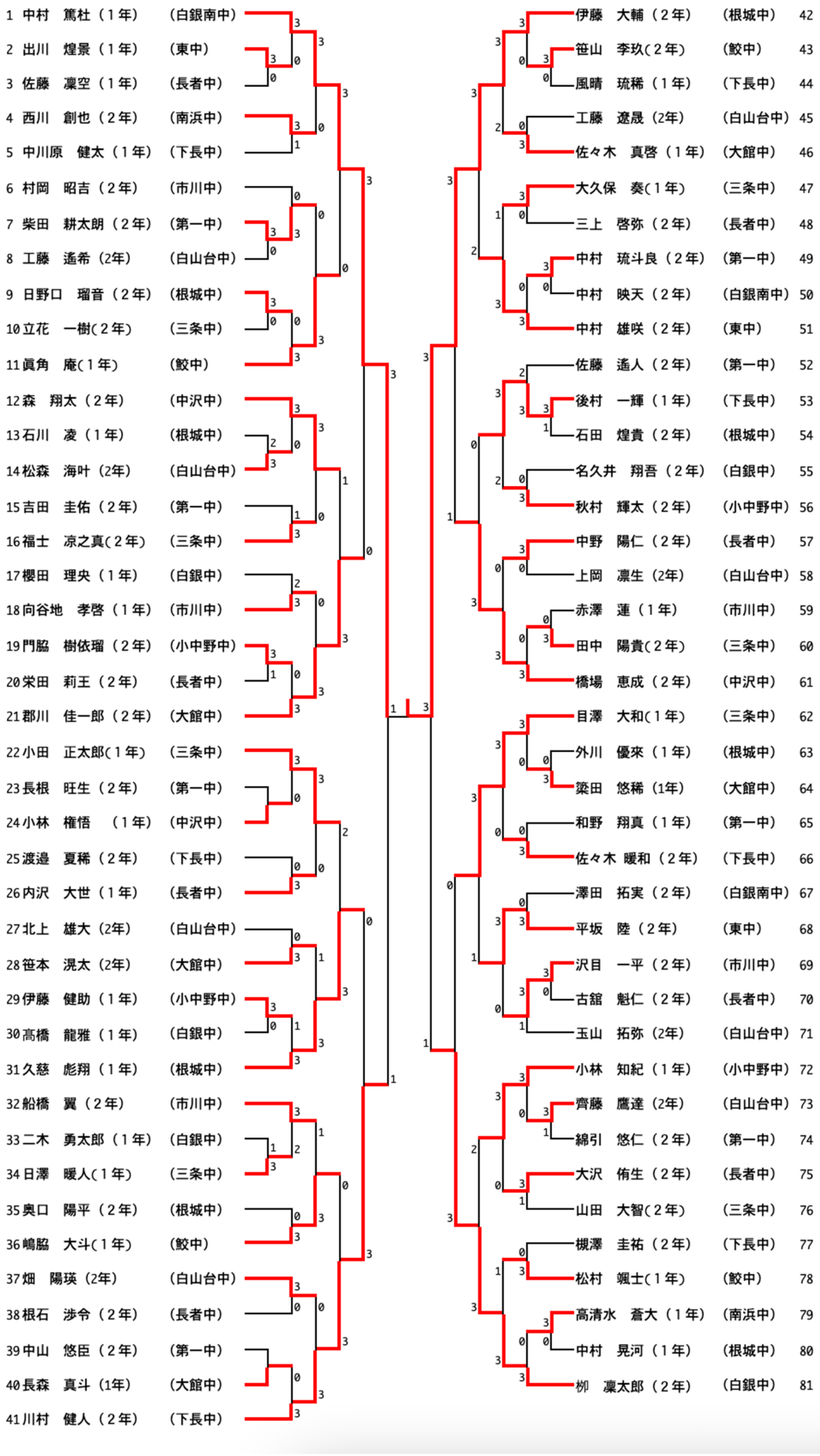
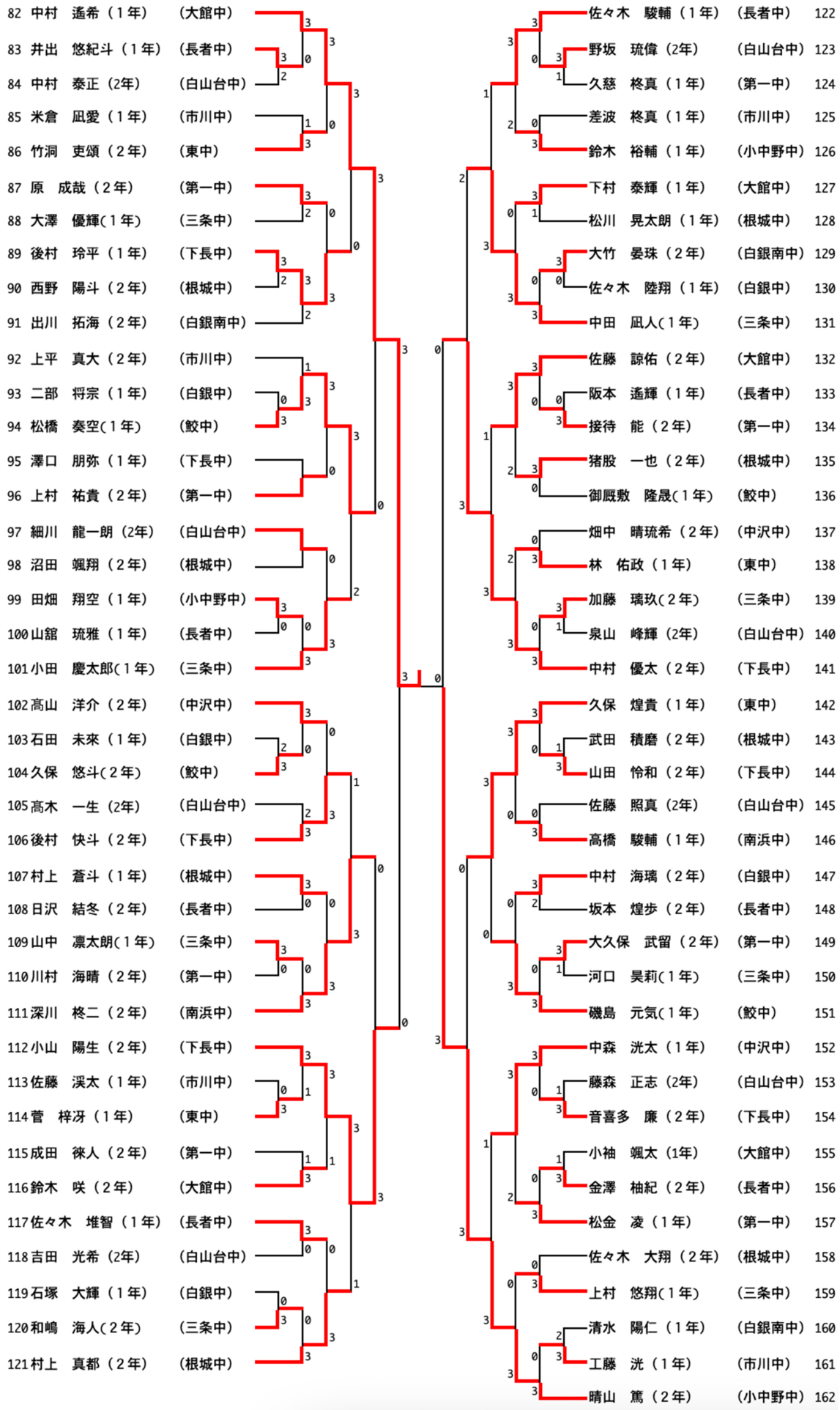
第70回八戸市中学校体育大会秋季大会
令和元年　9月14日・15日 八戸市体育館
男子シングルス