令和元年度北奥羽高校卓球大会
令和元年１２月７日
八戸市東体育館
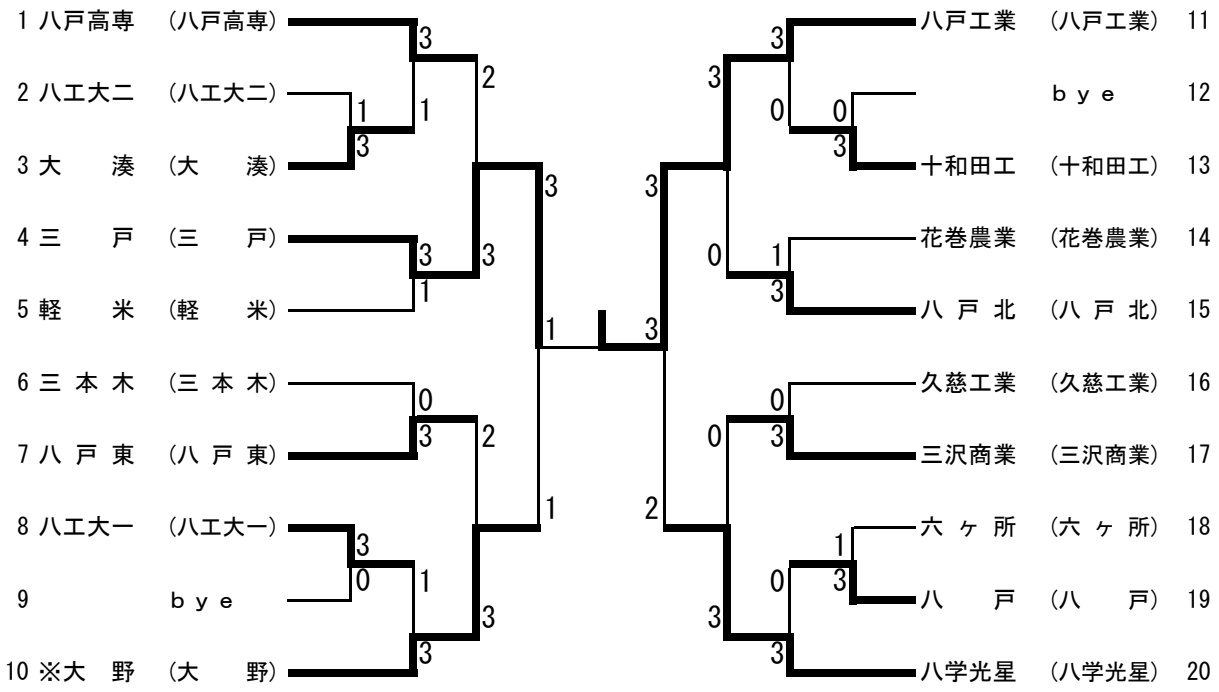
## 男子団体戦